Kit de refacciones para mantenimiento preventivo. */ Kit of parts for preventive maintenance.*

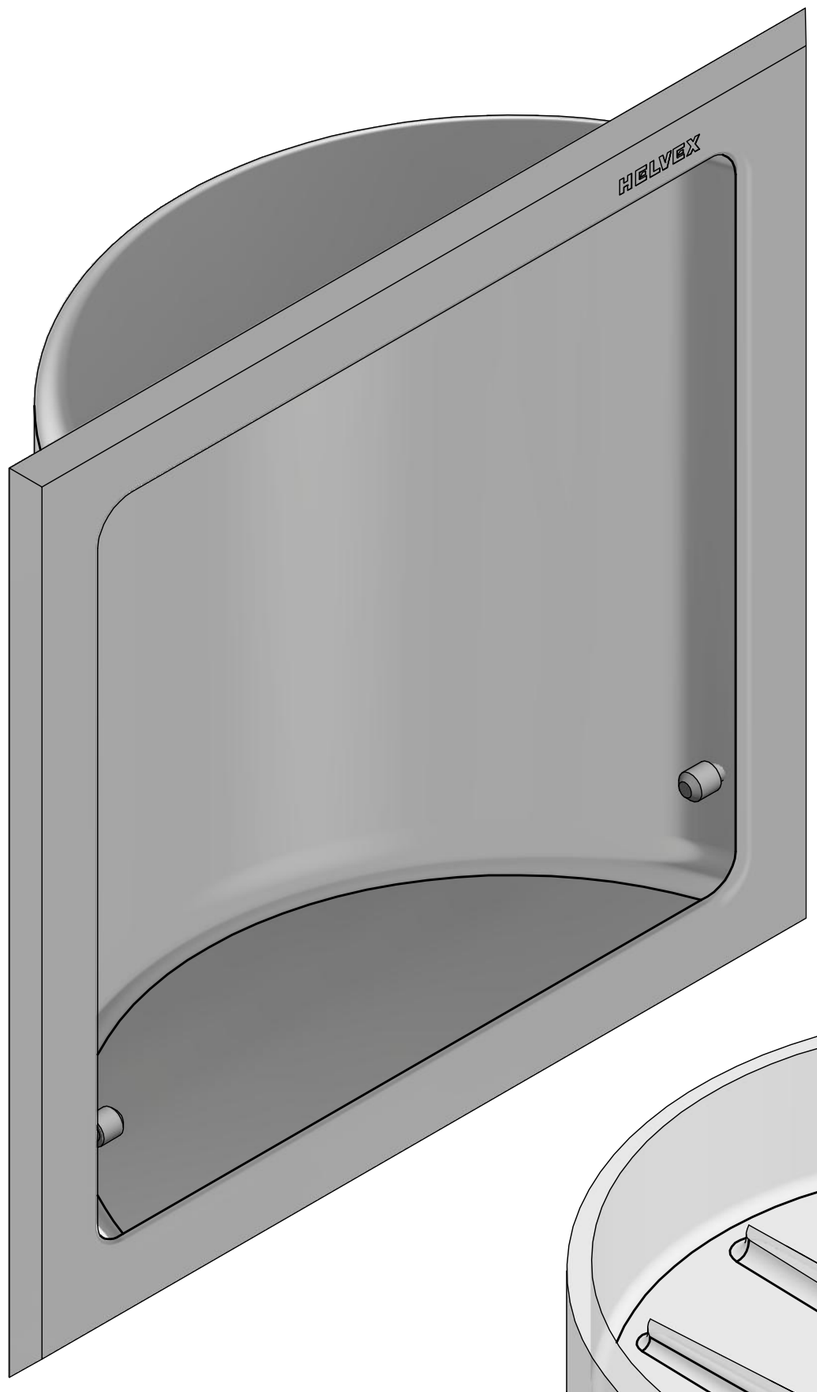

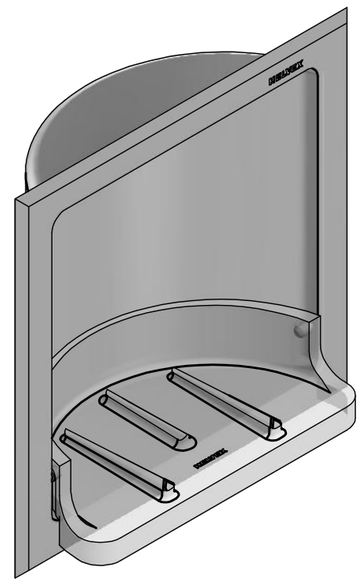

Ra-005
Jabonera de plastico
Plastic soap dish

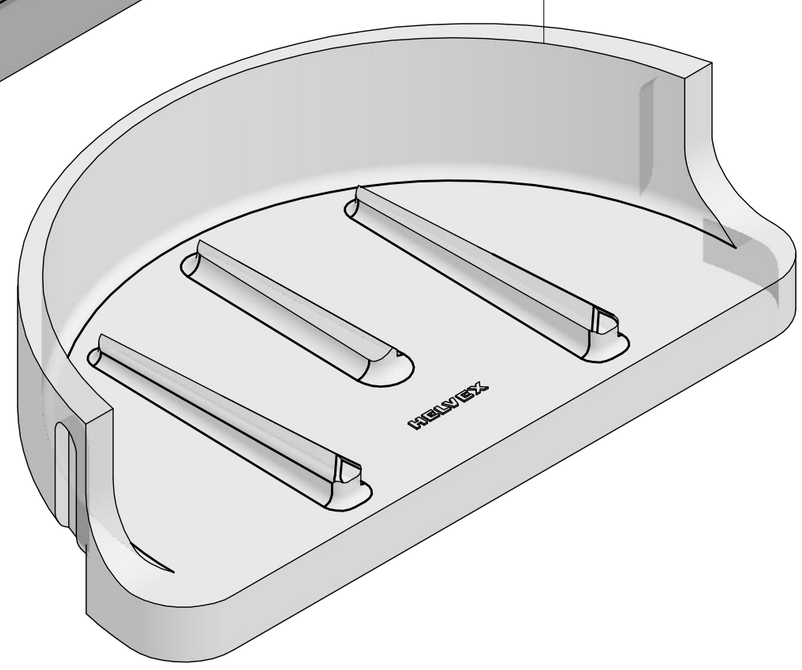

Asesoría y Servicio Técnico: *Consultancy and Technical Service:* (52) 55 53 33 94 31
servicio.tecnico@helvex.com.mx

Refacciones Originales: *Original Spare Parts:*
refacciones@helvex.com.mx
(52) 55 53 33 94 00
(52) 55 53 33 94 21
Ext. 5913, 5068 y 4815

Nota: Para adquirir las refacciones, visite nuestra página de internet www.helvex.com.mx
Note: To purchase the parts online visit our website www.helvex.com.mx

NB