# Kúbica®

# 14104

Portapapel

*Paper Holder*

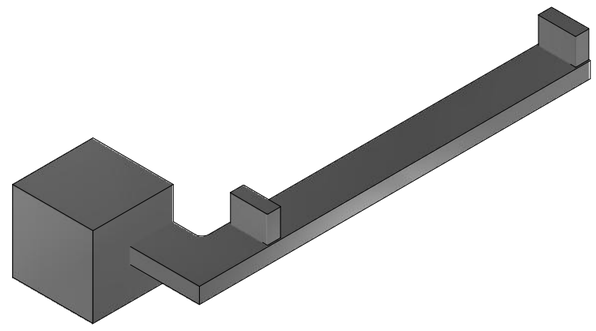

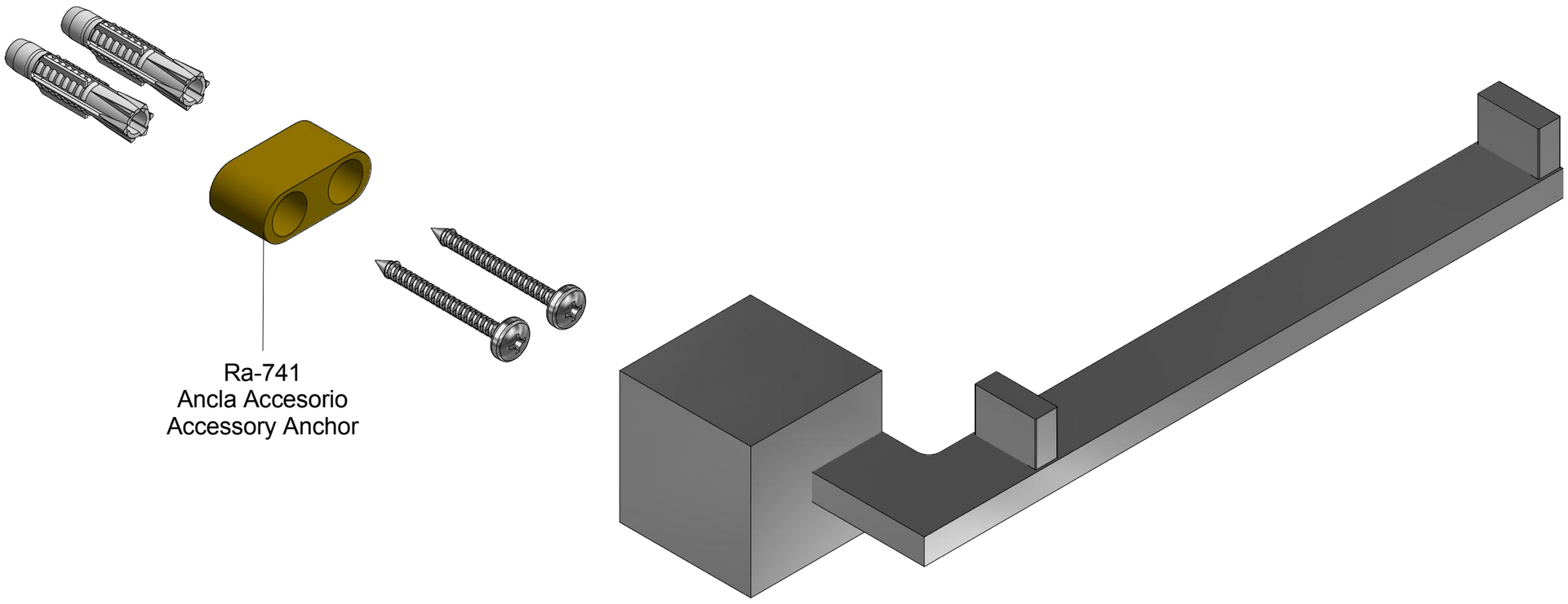


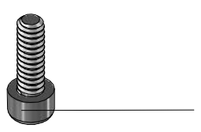

Ra-1380
Tornillo Allen 10-24 x 9/16"
10-24 x 9/16" Allen Screw

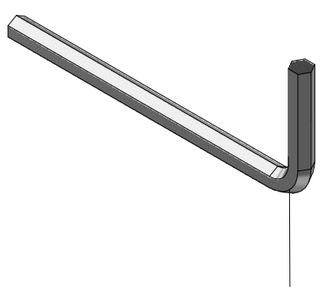

Ra-791
Llave Allen 5/32"
5/32" Allen Key

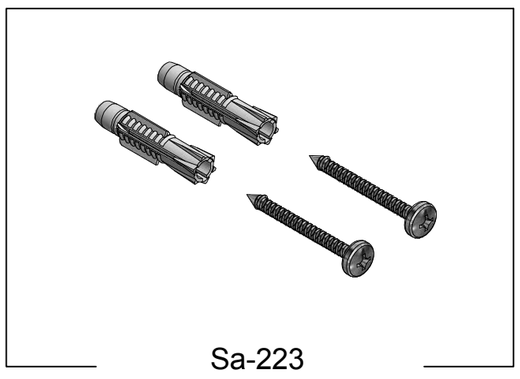

Sa-223
Juego de Taquetes #7 y Pija 10-16 x 1-1/2"
#7 Setting Kit and 10-16 x 1-1/2" Screw



Asesoría y Servicio Técnico: 01800 909 2020
*Consultancy and Technical Service:* 01(55)53339431
*servicio.tecnico@helvex.com.mx*

Refacciones Originales: 01 800 890 0594
*Original Parts:* 01 (55) 53 33 94 00
53 33 94 21
*refacciones@helvex.com.mx* Ext. 5068, 5815 y 5913

**Accesorios / *Accessories***

Nota: Para adquirir las refacciones, visite nuestra página de internet www.helvex.com.mx
*Note: To purchase the parts online visit our website www.helvex.com.mx*

NB