HELVEX M.R.
garantía de calidad

Máxima®

20117

Porta Papel
Paper Holder

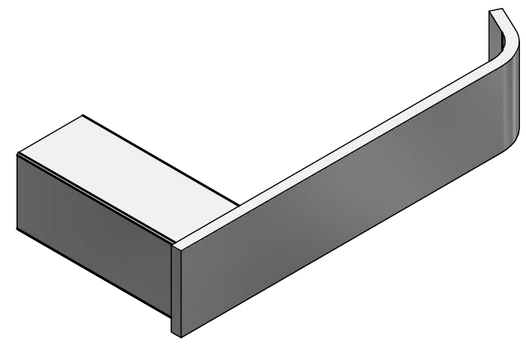

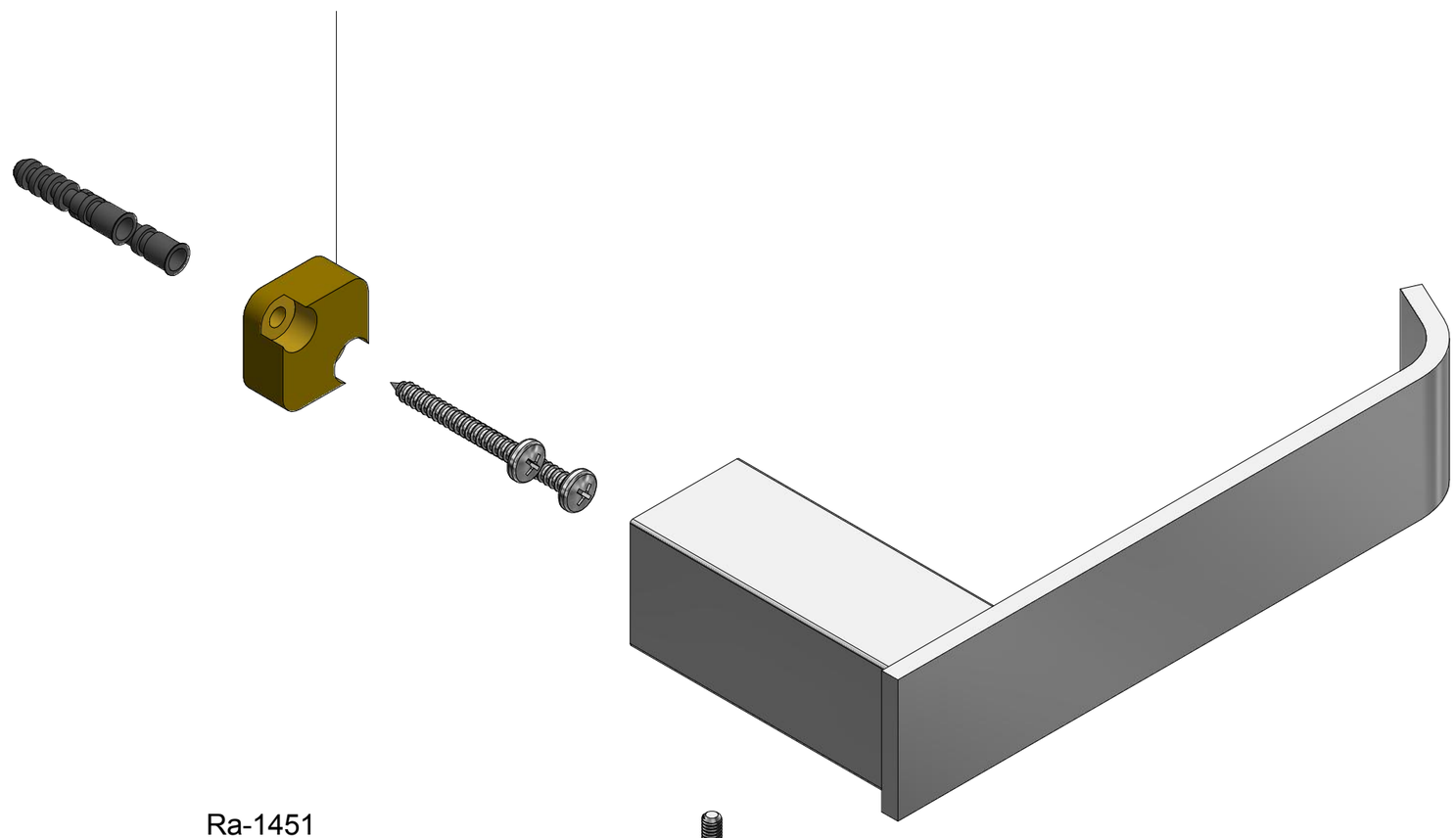

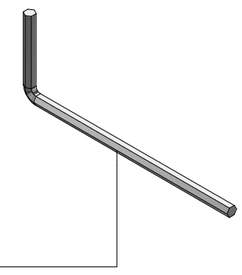

Rv-456
Llave allen 3/32"
3/32" allen wrench

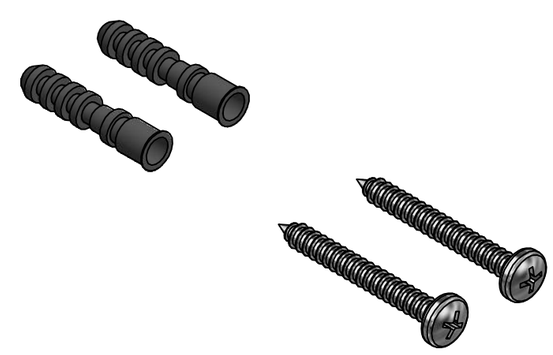

Sa-223
Taquete de plástico #7 c/pija 10-16 x 1½"
10-16 x 1½" Setting kit

Asesoría y Servicio Técnico: 01800 909 2020
Consultancy and Technical Service: 01(55)53339431
servicio.tecnico@helvex.com.mx

Refacciones Originales:
Original Parts:
refacciones@helvex.com.mx
01 800 890 0594
01 (55) 53 33 94 00
53 33 94 21
Ext. 5068, 5815 y 5913

Accesorios / *Accessories*

Nota: Para adquirir las refacciones, visite nuestra página de internet www.helvex.com.mx
Note: To purchase the parts online visit our website www.helvex.com.mx

NA