HELVEX M.R.
garantía de calidad

# Nuva®

**9104**
Portapapel
*Paper Holder*

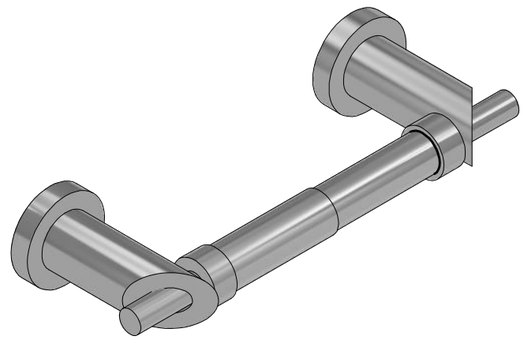

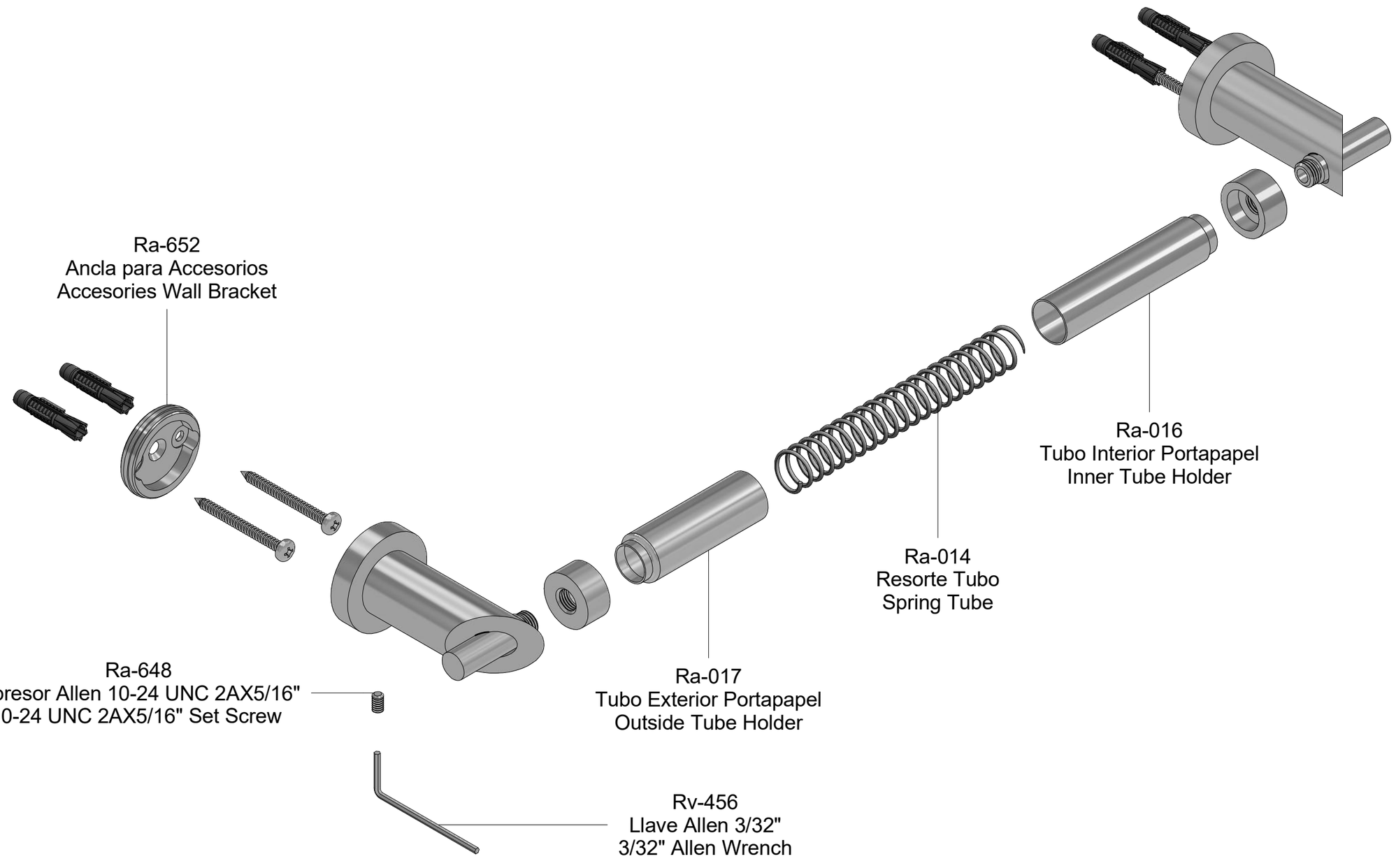


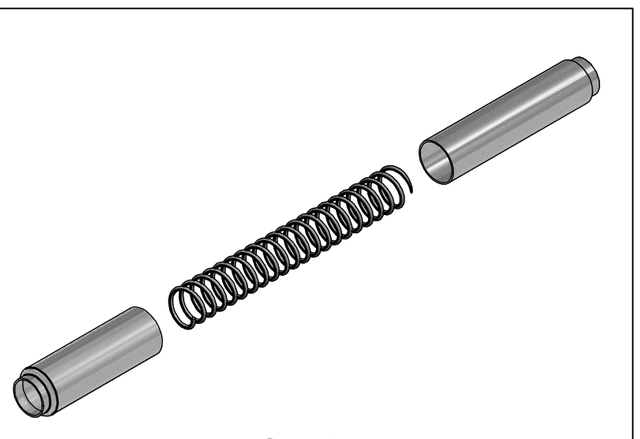

Sa-021
Tubo Portapapel Armado
Armed Paper Holder

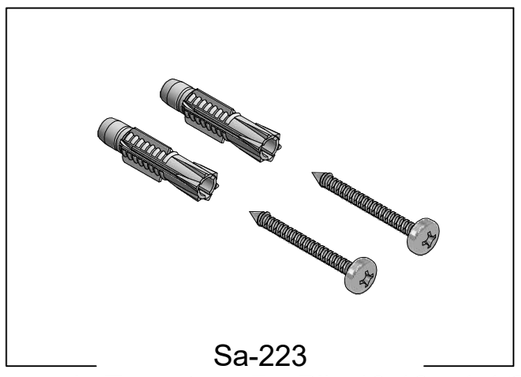

Sa-223
Juego de Taquetes #7 y Pija 10-16 x 1-1/2"
#7 Setting Kit and 10-16 x 1-1/2" Screw



**Asesoría y Servicio Técnico:** (52) 55 53 33 94 31
***Consultancy and Technical Service:***
***servicio.tecnico@helvex.com.mx***

**Refacciones Originales:** (52) 55 53 33 94 00
***Original Spare Parts:*** (52) 55 53 33 94 21
***refacciones@helvex.com.mx*** **Ext. 5913, 5068 y 4815**

**Accesorios / *Accessories***

Nota: Para adquirir las refacciones, visite nuestra página de internet www.helvex.com.mx
*Note: To purchase the parts online visit our website www.helvex.com.mx*

NB