HELVEX M.R.
garantía de calidad

Nuva®

9128

Jabonera

Soap Holder

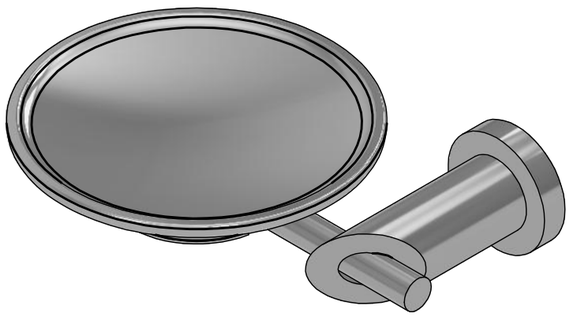

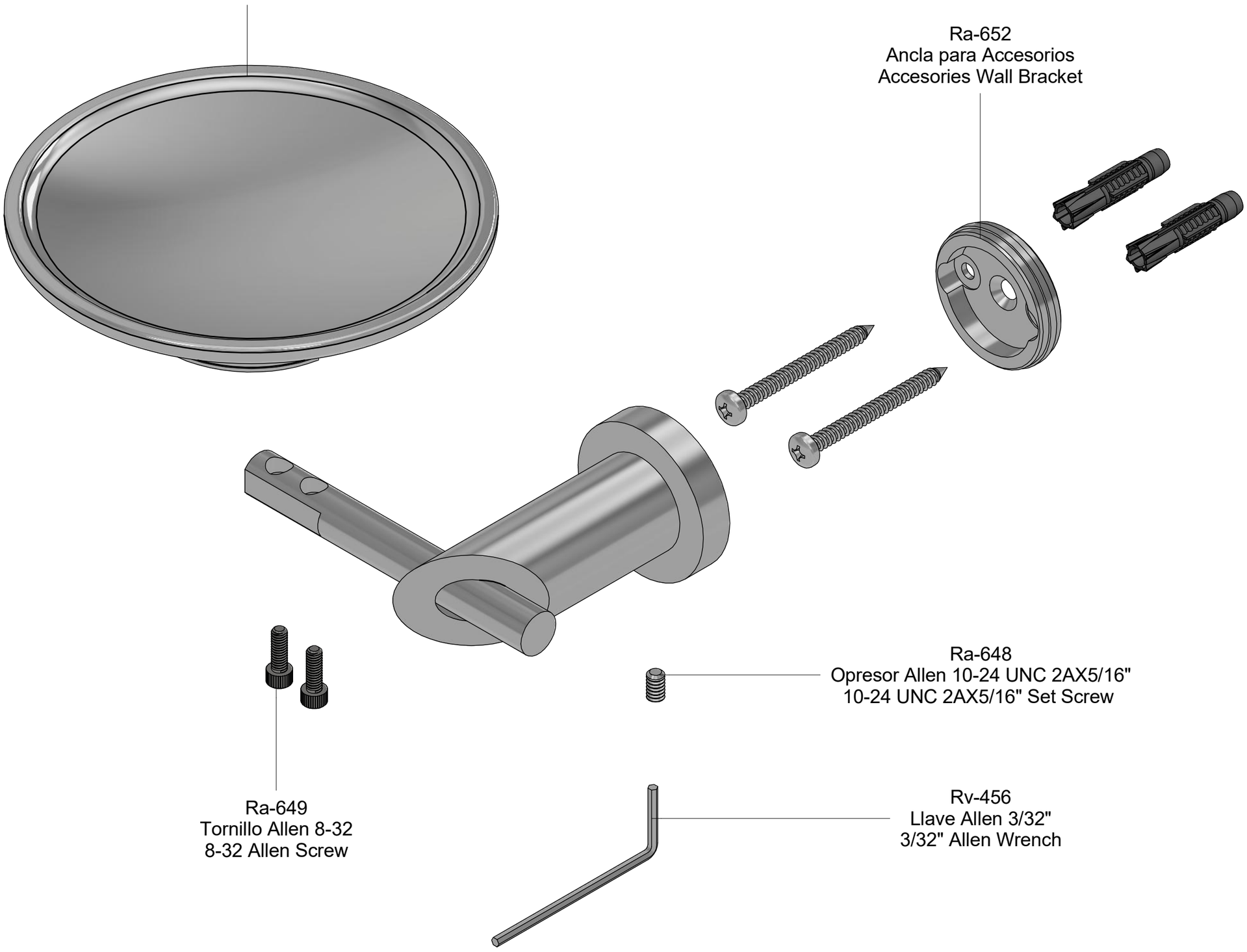

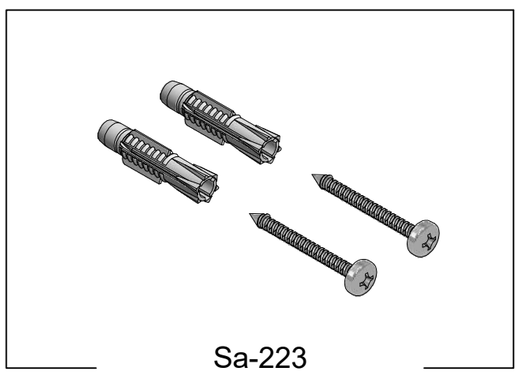

Sa-223
Juego de Taquetes #7 y Pija 10-16 x 1-1/2"
#7 Setting Kit and 10-16 x 1-1/2" Screw

Asesoría y Servicio Técnico: (52) 55 53 33 94 31
Consultancy and Technical Service:
servicio.tecnico@helvex.com.mx

Refacciones Originales: (52) 55 53 33 94 00
Original Spare Parts: (52) 55 53 33 94 21
refacciones@helvex.com.mx **Ext. 5913, 5068 y 4815**

Accesorios / *Accessories*

Nota: Para adquirir las refacciones, visite nuestra página de internet www.helvex.com.mx
Note: To purchase the parts online visit our website www.helvex.com.mx

NB