HELVEX M.R.
garantía de calidad

AC-20

Regadera de Limpieza Automática con Válvula de Control

Automatic Cleaning Shower with Control Valve

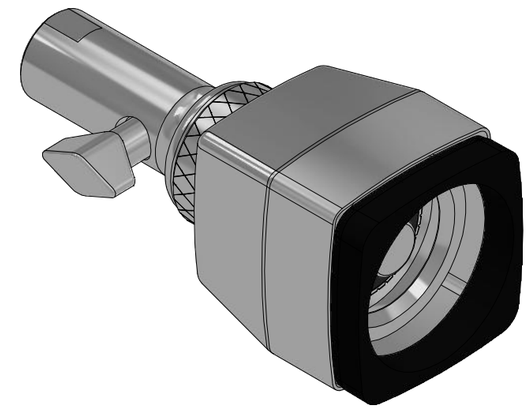

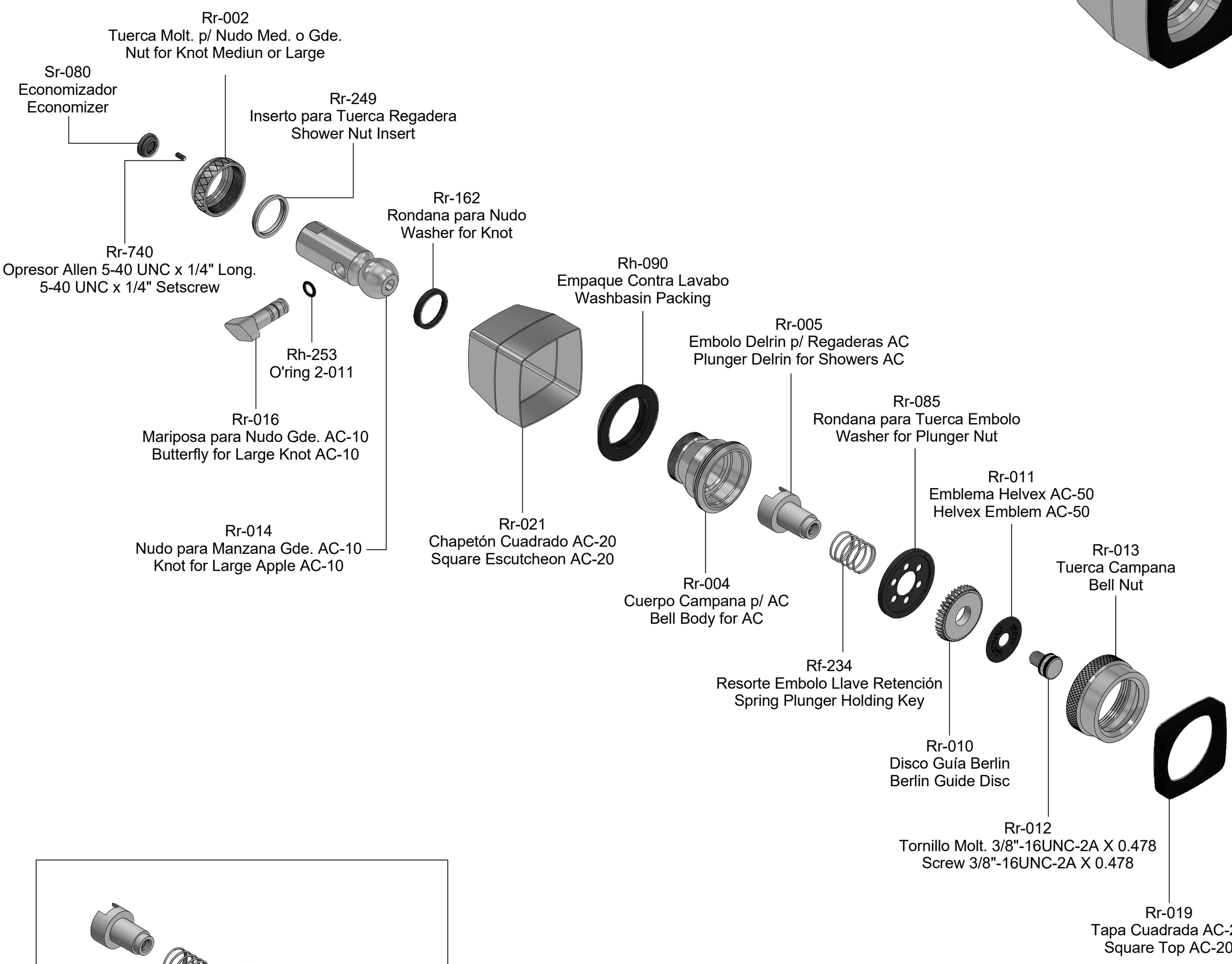

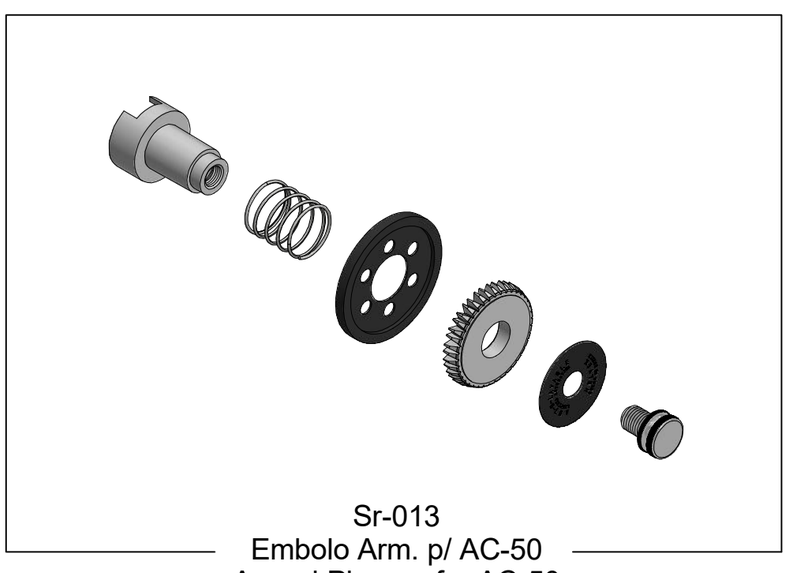

Sr-013
Embolo Arm. p/ AC-50
Armed Plunger for AC-50

Asesoría y Servicio Técnico: ***Consultancy and Technical Service:*** **(52) 55 53 33 94 31**
servicio.tecnico@helvex.com.mx

Refacciones Originales: ***Original Spare Parts:***
refacciones@helvex.com.mx
(52) 55 53 33 94 00
(52) 55 53 33 94 21
Ext. 5913, 5068 y 4815