Hoja de Refacciones

Primma® **C-67**

Juego de Manerales Grandes

Kit of Big Handles

Kit de refacciones para mantenimiento preventivo. */ Kit of parts for preventive maintenance.*

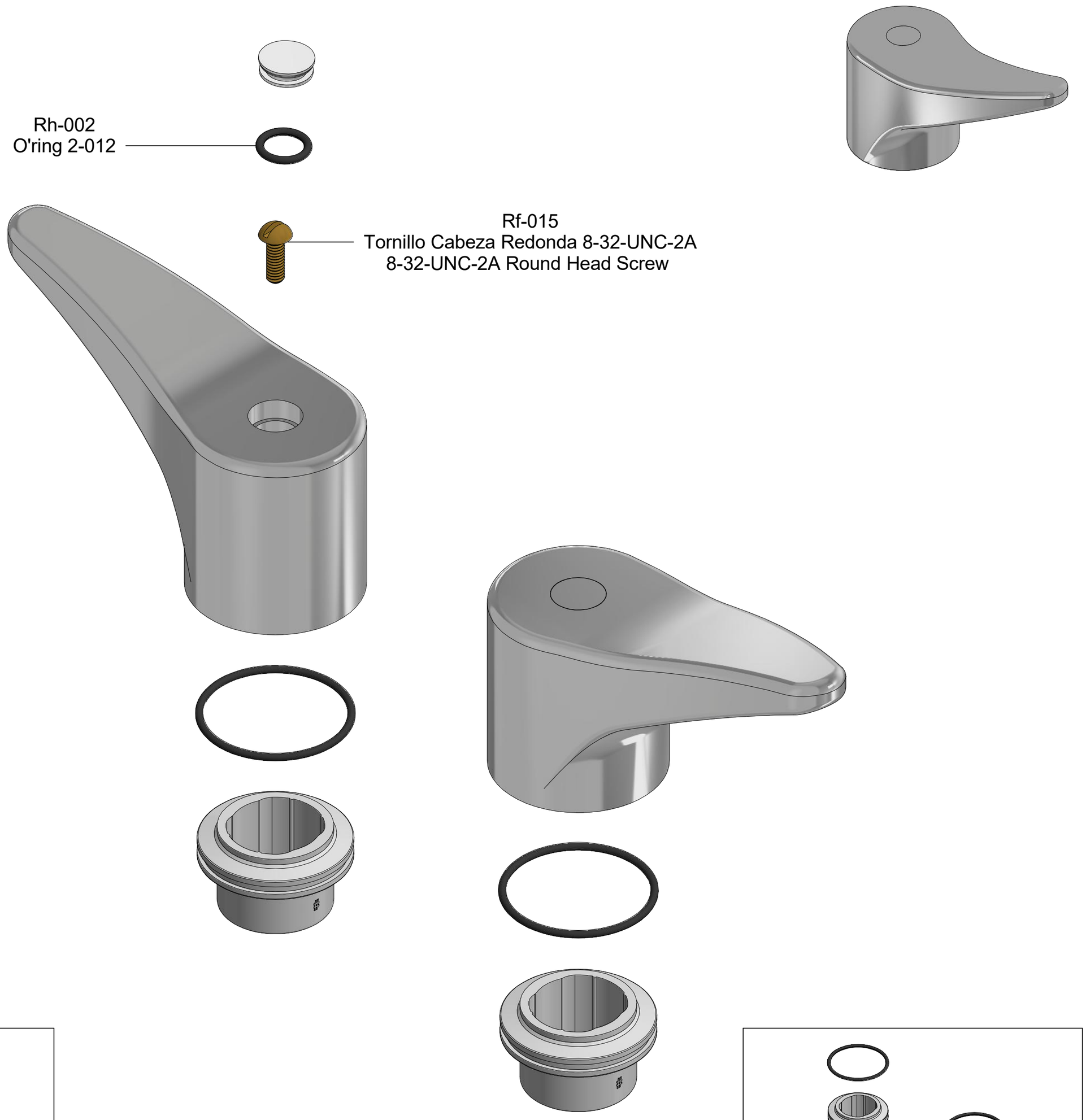

Sh-355
Botón con O´ring
Button with O´ring

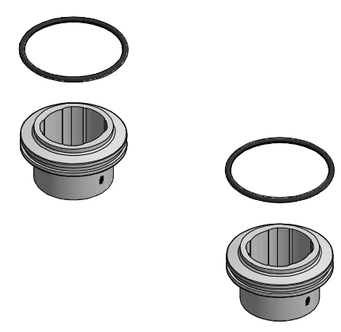

Sh-1549
Kit de Bujes Anti Deslizamiento
Anti Slip Bushing Kit

Asesoría y Servicio Técnico:
Consultancy and Technical Service:
(52) 55 53 33 94 31
servicio.tecnico@helvex.com.mx

Refacciones Originales:
Original Spare Parts:
www.refaccioneshelvex.com.mx
refacciones@helvex.com.mx

(52) 55 53 33 94 00
(52) 55 53 33 94 21
Ext. 5913, 5068 y 4815