Hoja de Refacciones

HELVEX M.R.
garantía de calidad

H-1000

Regadera de Chorro Regulable

Adjustable Jet Shower

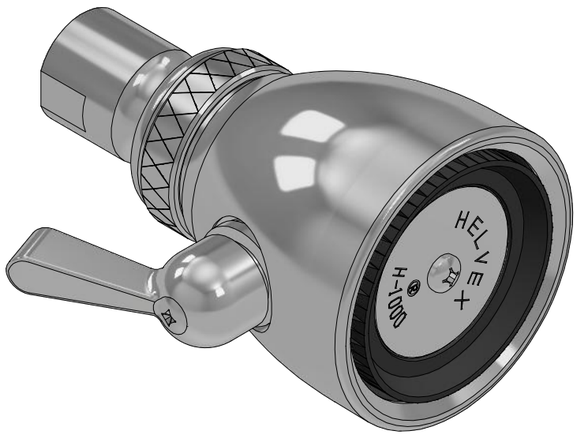

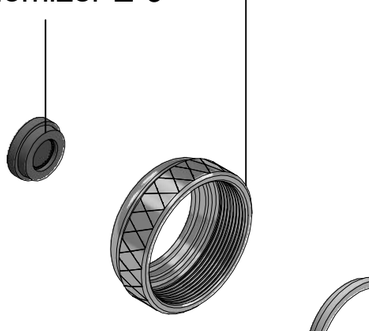

Sr-080
Economizador E-9
Economizer E-9

Rr-002
Tuerca Molt. p/ Nudo Med. o Gde
Knurled Nut

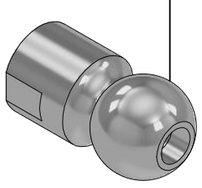

Rr-249
Inserto para Tuerca Regadera
Showerhead Nut Insert

Rr-001
Nudo Mediano para Regadera
Showerhead Medium Coupling

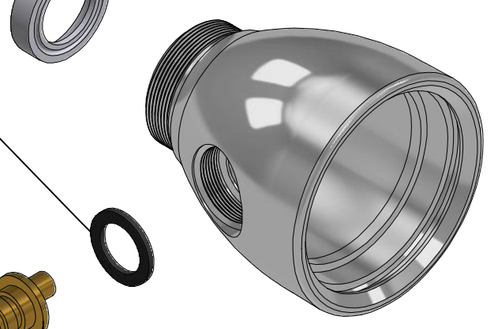

Rr-003
Empaque Vinil para Nudo
Coupling Vinyl Gasket

Rh-378
Rondana Esparrago
Washer Asparagus

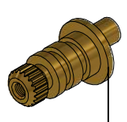

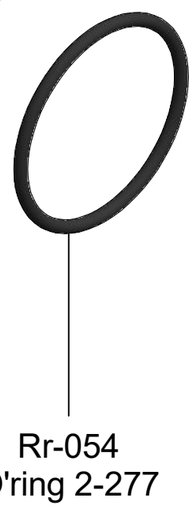

Rr-054
O'ring 2-277

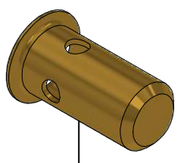

Rr-163
Guía para Embolo
Piston Guide

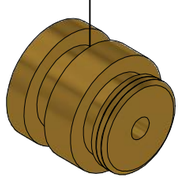

Rr-007
Poste para Regadera H-1000
H-1000 Shower Post

Rr-134
Plato Regadera H-1000
H-1000 Shower Dish

Rr-009
Emblema Regadera H-1000
Shower Emblem H-1000

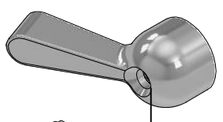

Rr-056
Leva de Manija H-1000
H-1000 Handle Cam

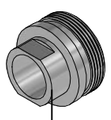

Rh-002
O'ring 2-012

Rr-055
Estopero para Cuerpo H-1000
Lever Nut H-1000

Rr-058
Manija para Regadera H-1000
H-1000 Shower Handle

Rh-042
Tornillo Phillips 8-32 UNC-2A x ½"
8-32 UNC-2A x ½" Phillips Screw

Rh-274
Tornillo Phillips 8-32 UNC-2A x 9/16"
8-32 UNC-2A x 9/16" Phillips Screw

Asesoría y Servicio Técnico:
Consultancy and Technical Service:
(52) 55 53 33 94 31
servicio.tecnico@helvex.com.mx

Refacciones Originales:
Original Spare Parts:
www.refaccioneshelvex.com.mx
refacciones@helvex.com.mx
(52) 55 53 33 94 00
(52) 55 53 33 94 21
Ext. 5913, 5068 y 4815