HELVEX M.R.
garantía de calidad

Kúbica®

ME-3004

Mezcladora de Lavabo a Pared de 8", Incluye manerales y Contra Tipo Hongo sin Rebosadero

8" Wall-mountes Faucet Assembly to Wall, Included Drain without Overflow

Kit de refacciones para mantenimiento preventivo. / *Kit of parts for preventive maintenance.*

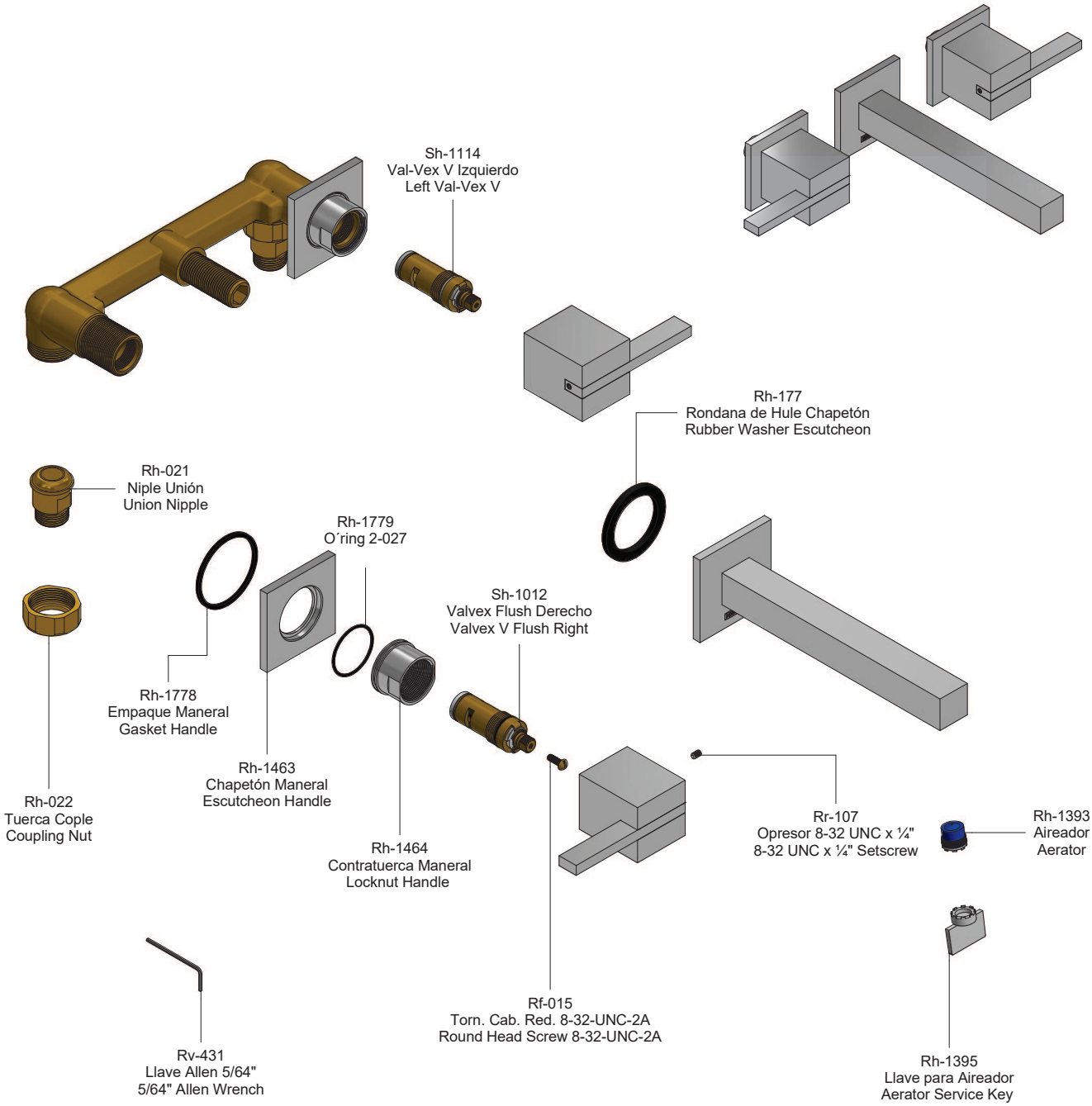

Asesoría y Servicio Técnico: *Consultancy and Technical Service:* (52) 55 53 33 94 31
servicio.tecnico@helvex.com.mx

Refacciones Originales: *Original Spare Parts:*
refacciones@helvex.com.mx
(52) 55 53 33 94 00
(52) 55 53 33 94 21
Ext. 5913, 5068 y 4815

Sub-ensambles / *Sub-assemblies*

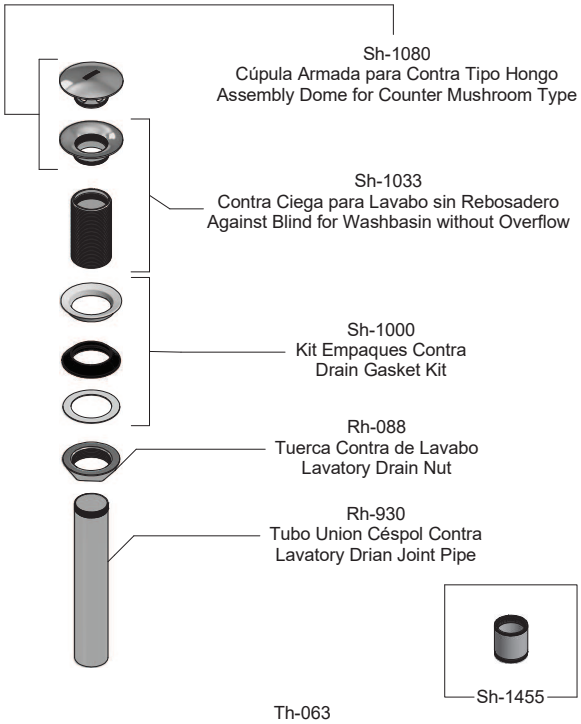

Th-063
Contra Tipo Hongo para Lavabo sin Rebosadero
Fungus Against Lavatory without Overflow

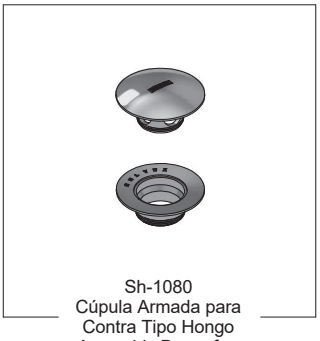

Sh-1080
Cúpula Armada para
Contra Tipo Hongo
Assembly Dome for
Counter Mushroom Type

Sh-1033
Contra Ciega para Lavabo
sin Rebosadero
Against Blind for Washbasin
without Overflow

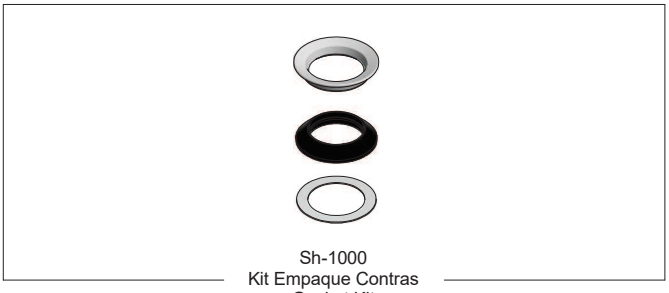

Sh-1000
Kit Empaque Contras
Gasket Kit

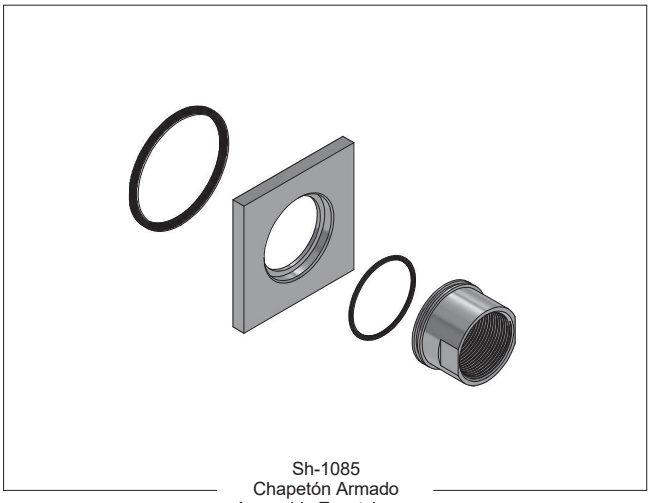

Sh-1085
Chapetón Armado
Assembly Escutcheon

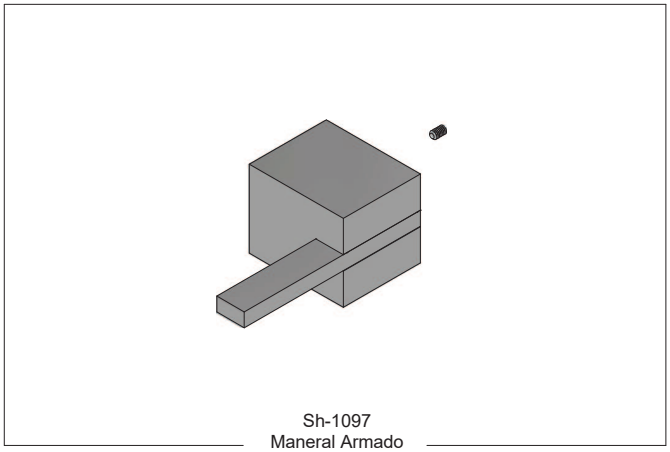

Sh-1097
Maneral Armado
Assembly Handle

Asesoría y Servicio Técnico: (52) 55 53 33 94 31
Consultancy and Technical Service:
servicio.tecnico@helvex.com.mx

Refacciones Originales: (52) 55 53 33 94 00
Original Spare Parts: (52) 55 53 33 94 21
refacciones@helvex.com.mx Ext. 5913, 5068 y 4815