HELVEX M.R.
garantía de calidad

MR-1005

Clásica®

Mezcladora para Empotrar

Mixer for Embedding

Kit de refacciones para mantenimiento preventivo. */ Kit of parts for preventive maintenance.*

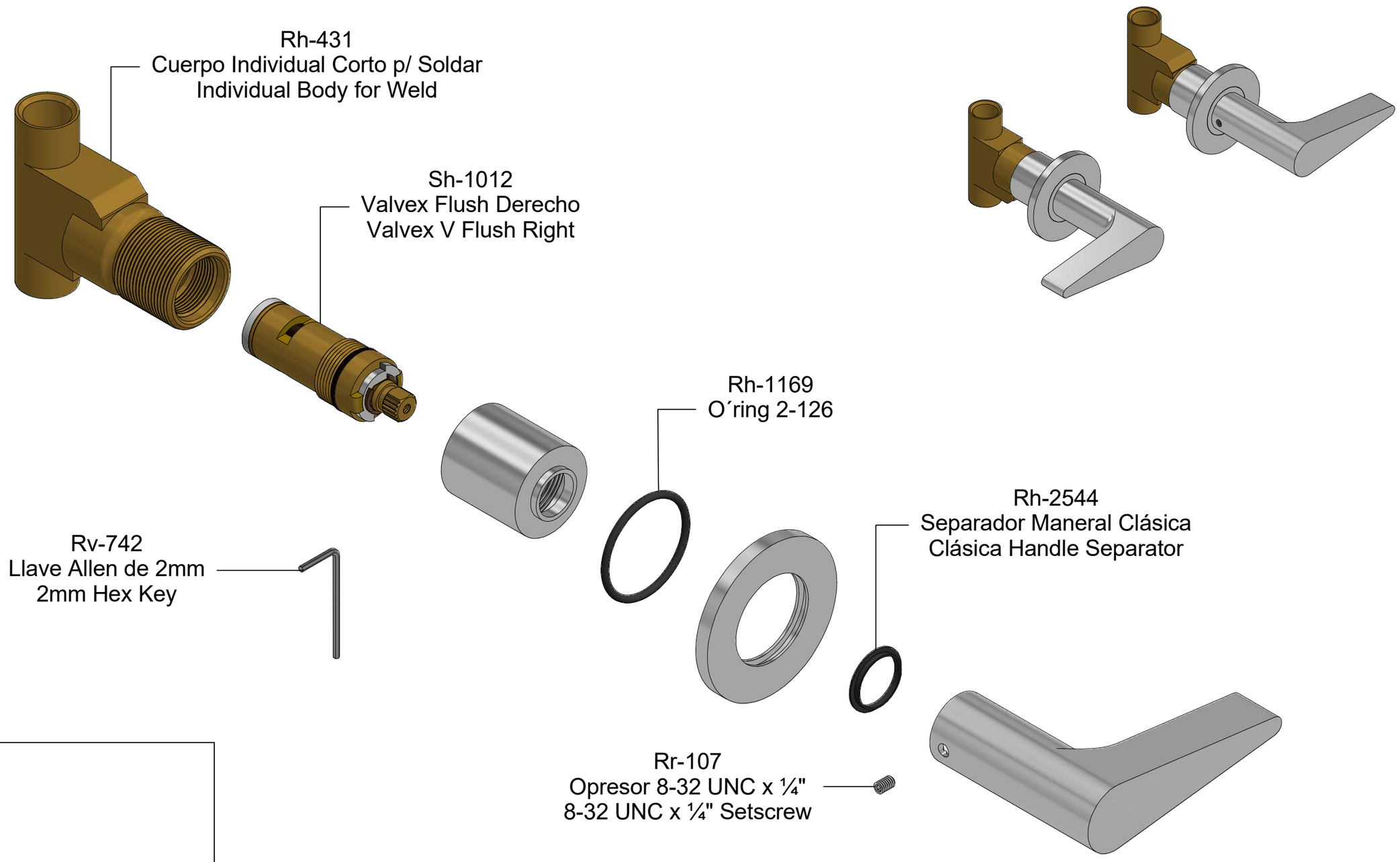

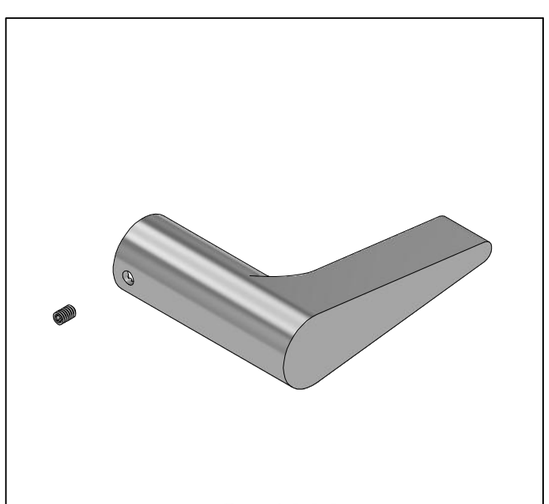

Sv-1336
Maneral Armado p/ Mezcladora
Armed Handle for Mixer

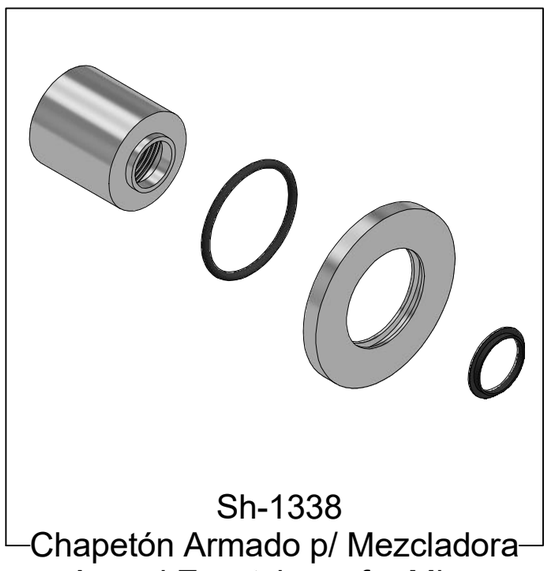

Sh-1338
Chapetón Armado p/ Mezcladora
Armed Escutcheon for Mixer

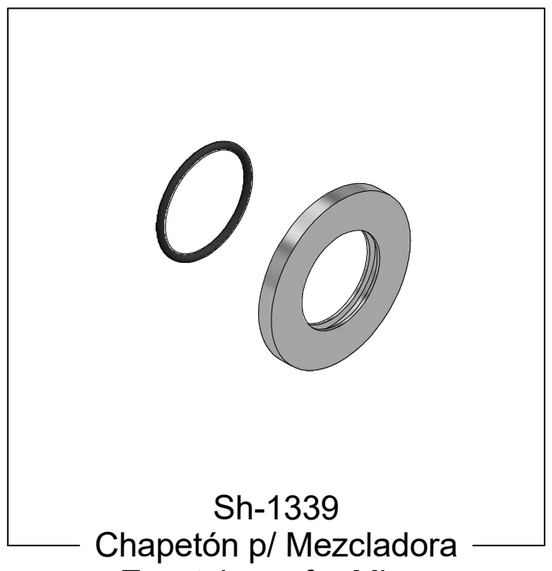

Sh-1339
Chapetón p/ Mezcladora
Escutcheon for Mixer

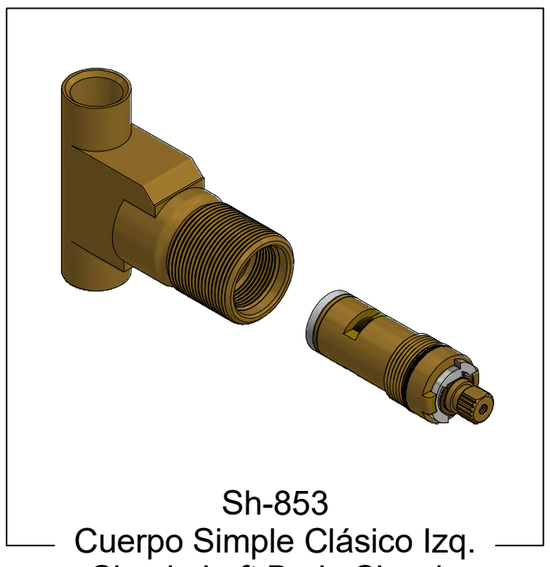

Sh-853
Cuerpo Simple Clásico Izq.
Simple Left Body Classic

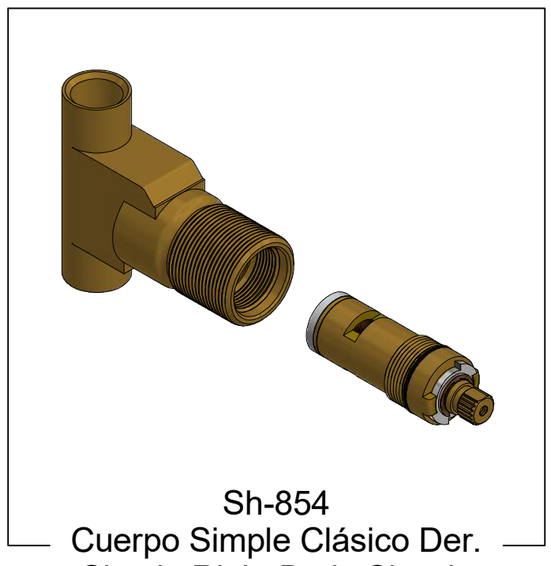

Sh-854
Cuerpo Simple Clásico Der.
Simple Right Body Classic

Asesoría y Servicio Técnico: *Consultancy and Technical Service:* (52) 55 53 33 94 31
servicio.tecnico@helvex.com.mx

Refacciones Originales: *Original Spare Parts:*
refacciones@helvex.com.mx
(52) 55 53 33 94 00
(52) 55 53 33 94 21
Ext. 5913, 5068 y 4815