Hoja de Refacciones
Spare Parts Sheet

PIAZZA PIA-109

Toallero Corto

Short Towel Bar

Kit de refacciones para mantenimiento preventivo / Kit of spare parts for preventive maintenance.

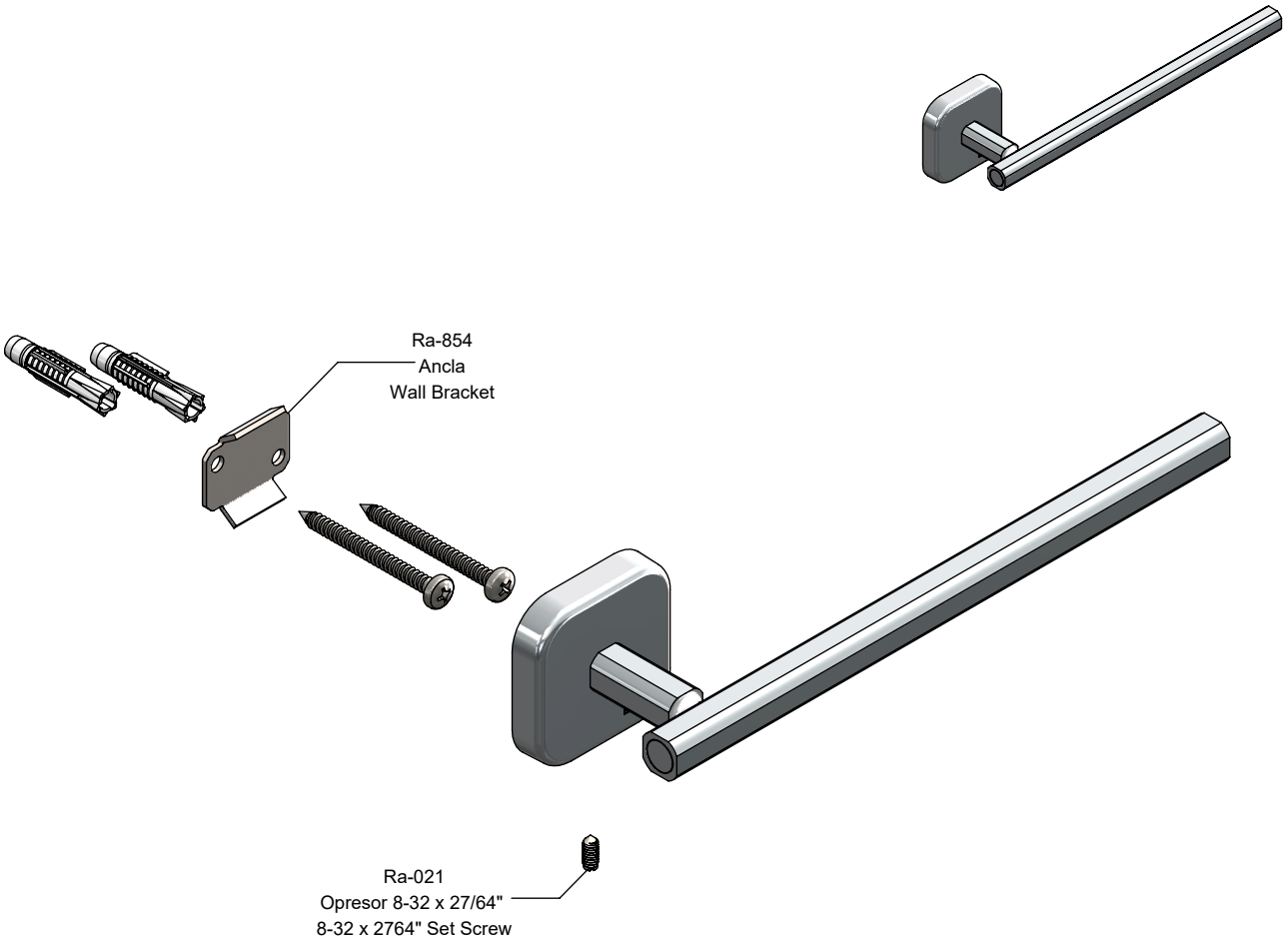

Sa-223
Juego de Taquetes #7 y Pija 10-16 x 1-1/2"
#7 Setting Kit and 10-16 x 1-1/2" Screw

Asesoría y Servicio Técnico:
Consultancy and Technical Service:
(52) 55 53 33 94 31
servicio.tecnico@helvex.com.mx

Refacciones Originales:
Original Spare Parts:
www.refaccioneshelvex.com.mx
refacciones@helvex.com.mx
(52) 55 53 33 94 00
(52) 55 53 33 94 21
Ext. 5913, 5068 y 4815

Accesorios / Accesories

Visite nuestras páginas **www.helvex.com.mx** para México y **www.helvex.com** para el mercado internacional. / *Visit our pages **www.helvex.com.mx** for México and **www.helvex.com** for the international market.*

NA