VÉRTIKA RM-13

HELVEX M.R.
garantía de calidad

Hoja de Refacciones
Spare Parts Sheet

Regadera con Desviador. Incluye Regadera Fija con Sistema Anticalcáreo y Regadera Manual con 3 Tipos de Chorro

Shower Head with Diverter. It Includes Fixed Shower with Anti-limescale System and Hand Shower with 3 Functions

Kit de refacciones para mantenimiento preventivo / Kit of parts for preventive maintenance

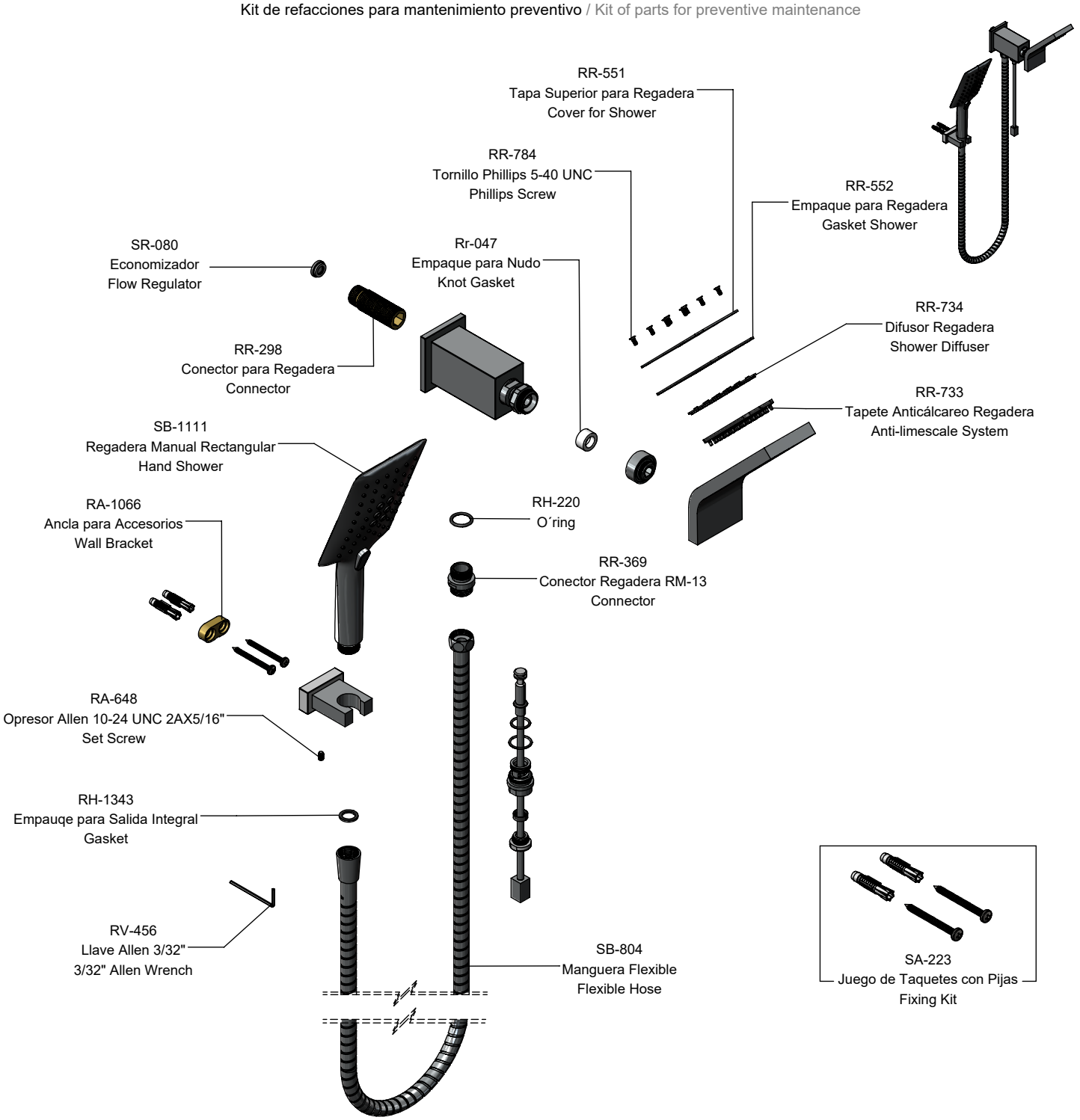

Asesoría y Servicio Técnico:
Consultancy and Technical Service:
(52) 55 53 33 94 31
servicio.tecnico@helvex.com.mx

Refacciones Originales:
Original Spare Parts:
www.refaccioneshelvex.com.mx
refacciones@helvex.com.mx

(52) 55 53 33 94 00
(52) 55 53 33 94 21
Ext. 5913, 5068 y 4815

Visite nuestras páginas **www.helvex.com.mx** para México y **www.helvex.com** para el mercado internacional. / *Visit our pages **www.helvex.com.mx** for México and **www.helvex.com** for the international market.*

NE

Sub-ensambles / *Sub-assemblies*

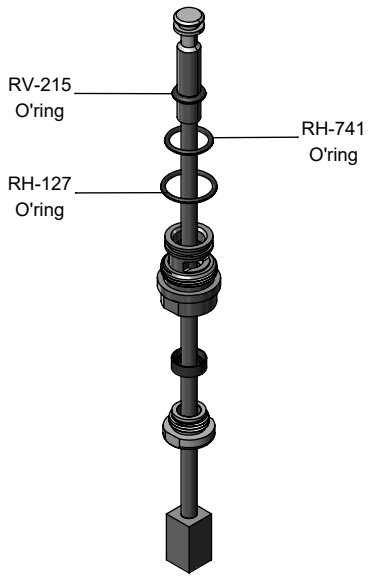

SR-217
Varilla Armada para Regadera
Lift Rod Diverter Assembly

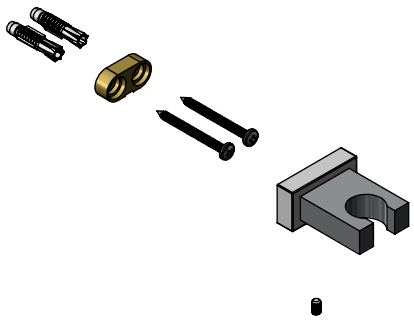

SR-157
Soporte Armado para Regadera
Wall Mount Hand Shower Bracket Assembly

Asesoría y Servicio Técnico:
Consultancy and Technical Service:
(52) 55 53 33 94 31
servicio.tecnico@helvex.com.mx

Refacciones Originales:
Original Spare Parts:
www.refaccioneshelvex.com.mx
refacciones@helvex.com.mx
(52) 55 53 33 94 00
(52) 55 53 33 94 21
Ext. 5913, 5068 y 4815

Visite nuestras páginas **www.helvex.com.mx** para México y **www.helvex.com** para el mercado internacional. / *Visit our pages **www.helvex.com.mx** for México and **www.helvex.com** for the international market.*