Regaderas Manuales

RM-5

Regadera Manual Antiqua

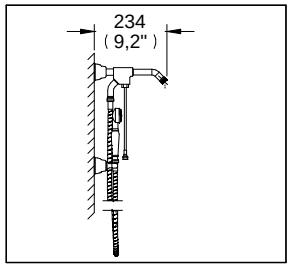

Medidas Referenciales

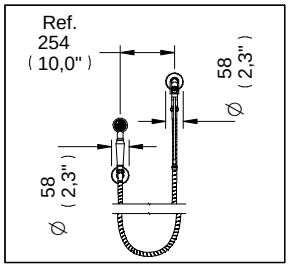

Acot.mm.(pulg)

Despiece

NC

	Mod	Descripción
1	Rr-203	Base para Chapetón Reg. H-400
2	Ra-614	O'ring 2-133
3	Rr-310	Empaque Interior p/ Bases de Reg.
4	Rr-202	Chapetón para Brazo Reg. H-400
5	Rr-076	Niple para Regadera RM
6	Rr-442	Tapón Guía p/ Casquillo Desv.
7	Rh-002	O'ring 2-012
8	Rr-081	O'ring 2-010
9	Rv-056	O'ring 2-015
10	Rh-741	O'ring 2-016
11	Rh-127	O'ring 2-018
12	Sr-005	Mang.Flex.Arm.Activ.Cromo c/ Emp.
13	Sr-186	Cabezal p/ Regadera Antiqua
14	Rr-116	Rondana de Hule para Mang. Flex.
15	Ra-540	Chapetón Accesorios Antiqua
16	Sa-223	Jgo. de Taq. c/Pijas 10-16 X 1½"

Sub-ensamble

	Mod.	Descripción
17	Sr-037	Base con Chapetón para Brazo
18	Sr-161	Cpo. c/Varilla Arm. p/Regadera RM
19	Sr-177	Kit Empaques p/ Varilla
20	Sr-159	Varilla Armada p/Regadera RM´s
21	Sr-162	Ancla Chapetón c/Soporte y Taquetes

Características y Datos Técnicos

Regadera de Baja, Media y Alta Presión
Regadera Manual con Economizador Dinámico de Agua
Cumple con la Norma NOM-008-CONAGUA-1998
Accesorio de Semiempotrar
Paquete de Sujeción Incluído
Desviador para Regadera Manual o de Chorro Fijo
Longitud de Manguera 1,5 m (59,0")

Material:
Latón
Regadera Manual: Plato y Mango de Plástico

Conexión:
1/2" - 14 NPT

Regadera Manual
Gasto Mínimo: 2,5 l/min (0,66 Gpm)
Gasto Máximo: 10 l/min (2,64 Gpm)

Presión de Trabajo:
Pmin= 0,2 kg/cm² (2,84 PSI)
Pmax= 6,0 kg/cm² (85,34 PSI)

Despiece

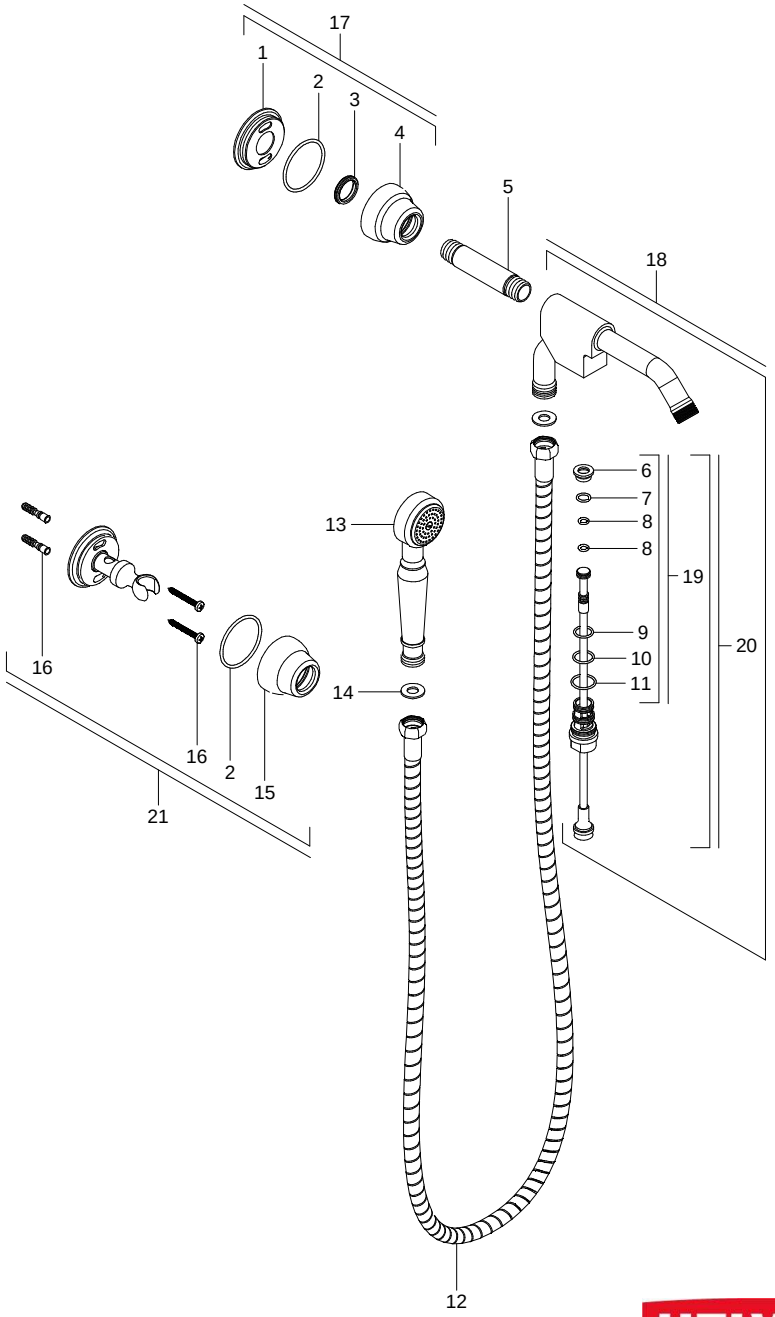

HELVEX M.R.
garantía de calidad