TV105-2

Llave Economizadora con Seguro Antirrobo

Water Saving Economizer Faucet with Anti-theft Lock

Kit de refacciones para mantenimiento preventivo. */ Kit of parts for preventive maintenance.*

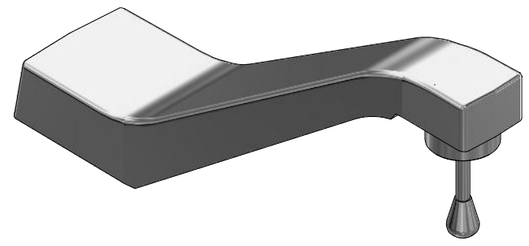

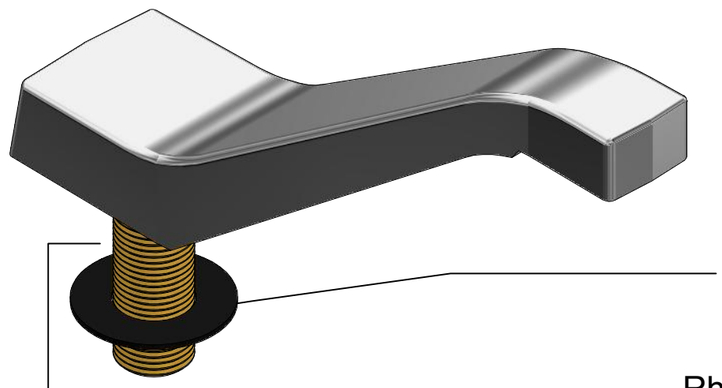

Rv-1950
Empaque Base
Gasket Base

Rh-117
Separador de Cuerpo Central
Central Body Separator

Sv-349
Kit de Instalación
Installation Kit

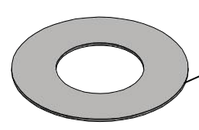

Rv-072
Rondana
Washer

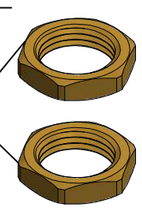

Rh-115
Tuerca Hexagonal
Hexagonal Nut

Sv-610
Economiador
Economizer

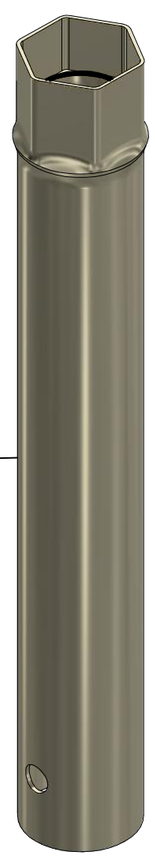

Rh-1242
Llave Hexagonal 1 1/16"
1 1/16 " Hexagonal Wrench

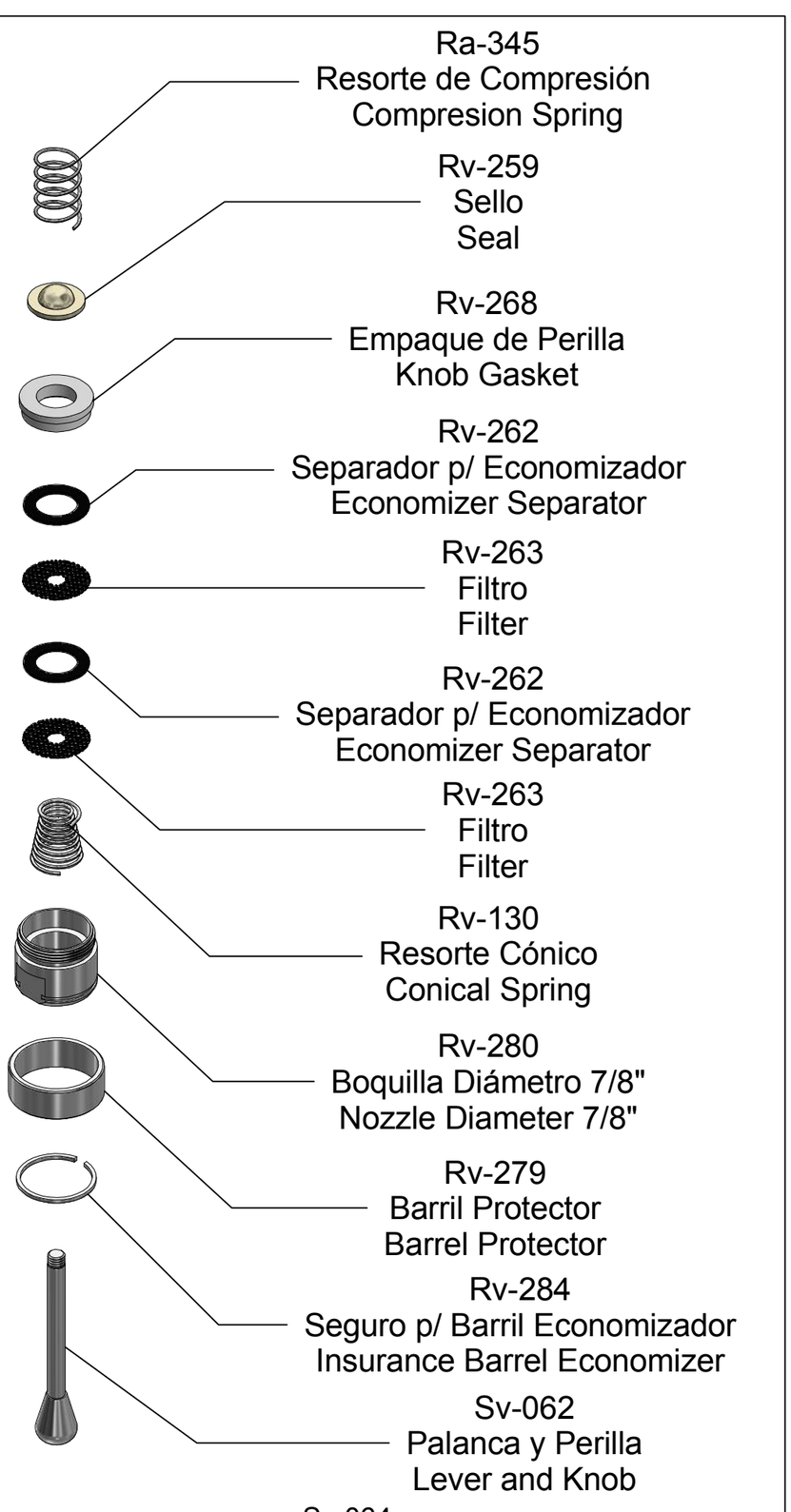

Asesoría y Servicio Técnico: 01800 909 2020
Consultancy and Technical Service: 01(55)53339431
servicio.tecnico@helvex.com.mx

Refacciones Originales: 01 800 890 0594
Original Parts: 01 (55) 53 33 94 00
53 33 94 21
refacciones@helvex.com.mx Ext. 5068, 5913 y 4815